# 平成22年度　第40回 愛知県実業団9人制バレーボール男女選手権大会

第1日　平成 22年　10月　24日(日)
岡崎中央総合公園武道館
第2日　平成 22年　10月　31日(日)
新日鐵名古屋体育館

## 男子結果

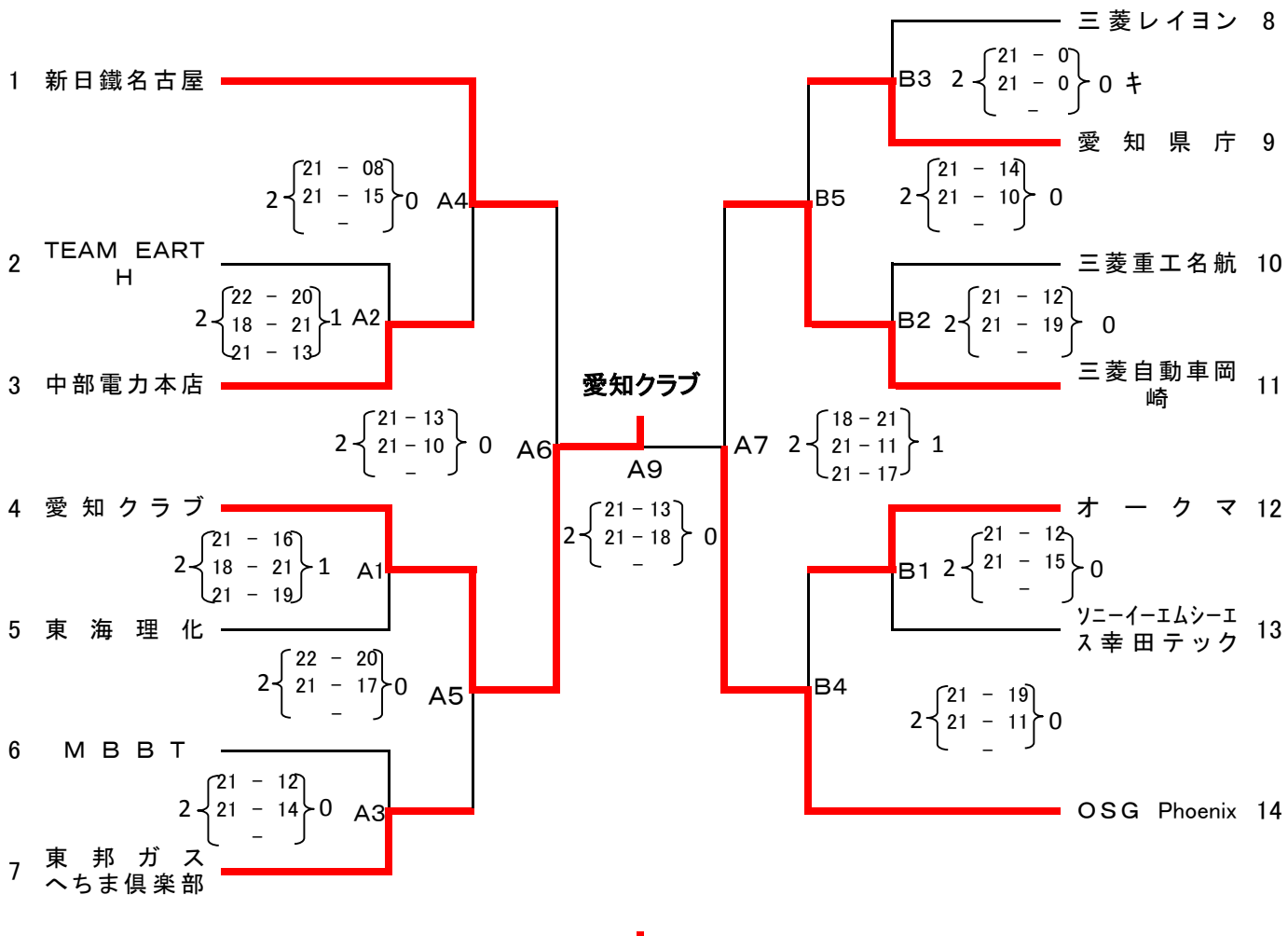


## 女子結果
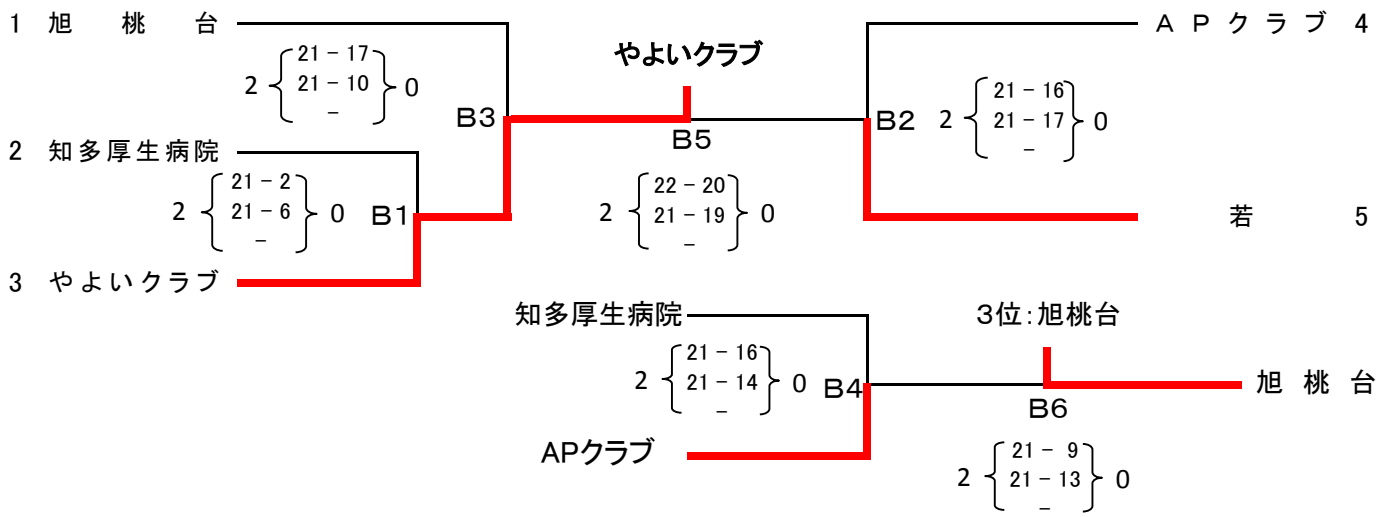
平成 22年　10月　31日(日)
新日鐵名古屋体育館